项目	Item	单位Unit	SQZ500K	SQZ600K	SQZ800K
最大起升质量	Max Lifting Capacity	kg	16000	16000	16000
最大起重力矩	Max Lifting Moment	T.M	54	54	70.4
推荐功率	Recommend Power	kw	60	60	60
液压系统最大流量	Max Oil Flow of Hydraulic System	L/min	80–100	80–100	80
液压系统额定压力	Max Pressure of Hydraulic System	MPa	32	32	33
油箱容积	Oil Tank Capacity	L	280	280	300
起重机自重	Crane Weight	kg	5800	6500	8560
安装空间	Installation Space	mm	1600	1600	2000
回转角度	Rotation Angle	°	360° 全回转 All Rotation		

SQZ500K

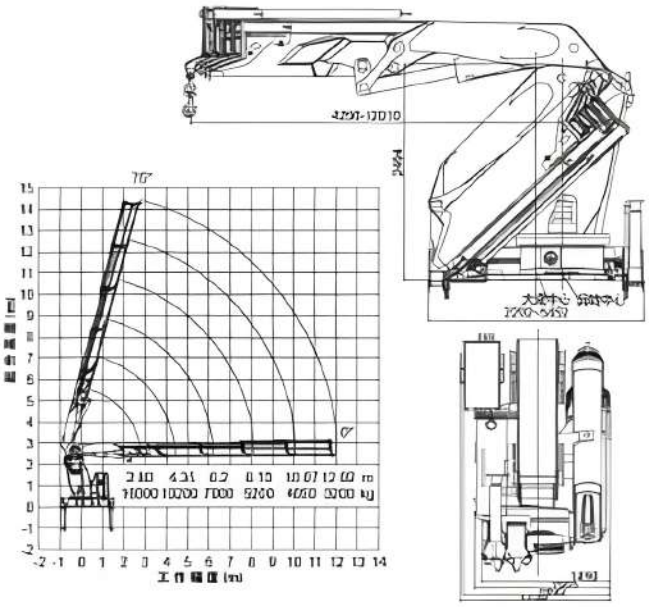

SQZ600K

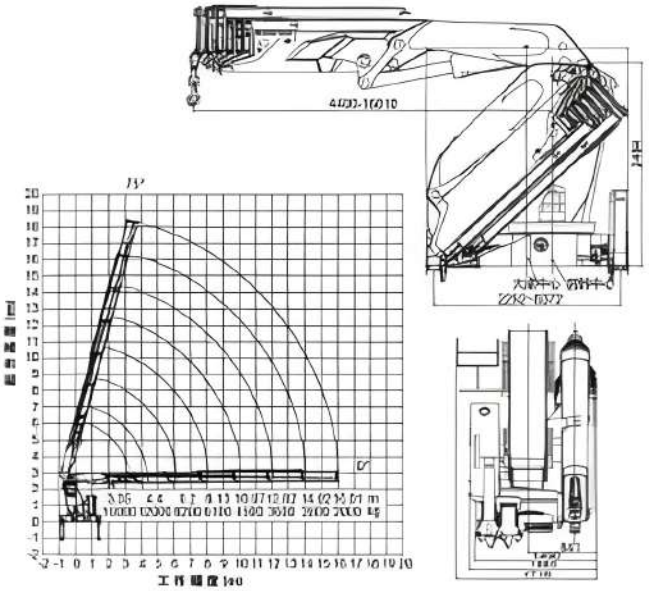

SQZ800K

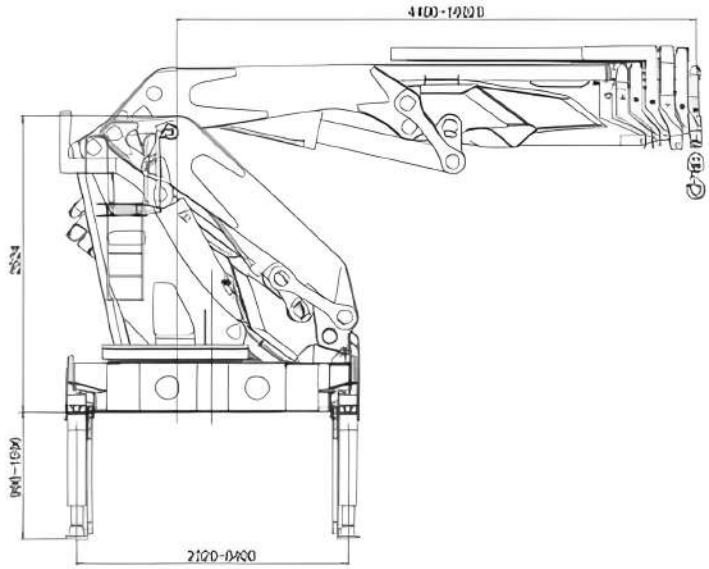

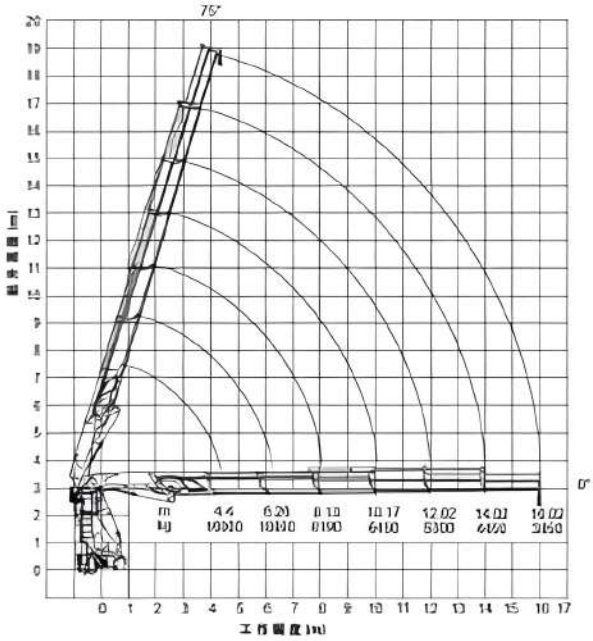

SQZ500K/SQZ600K/SQZ800K 可选底盘 Choice of Chassis:

DFL1311A3; BJ1317VNPJJ-S5(韵/图盟); SX1315JN458; NXG1317D3ZDL1 ; CA1313P7K2L11T4A3E; BJ5317ZNPJJ-S ; NXG1310D3ZEX(韵/图盟)